HYDRACROP SERIES

Quand la production nécessite des machines à 2 opérateurs, avec des vitesses plus élevées et des capacités plus importantes, GEKA offre la solution avec sa gamme HYDRACROP, disposant de 5 postes de travail:

- Poinçonnage
- Cisaillage de plat
- Cisaillage de profilés
- Cisaillage de ronds et de carrés
- Grugeage

Caractéristiques

Dessin

Chaque cisaille GEKA deux cylindres est conçu avec un design GEKA et garantie de fabrication.

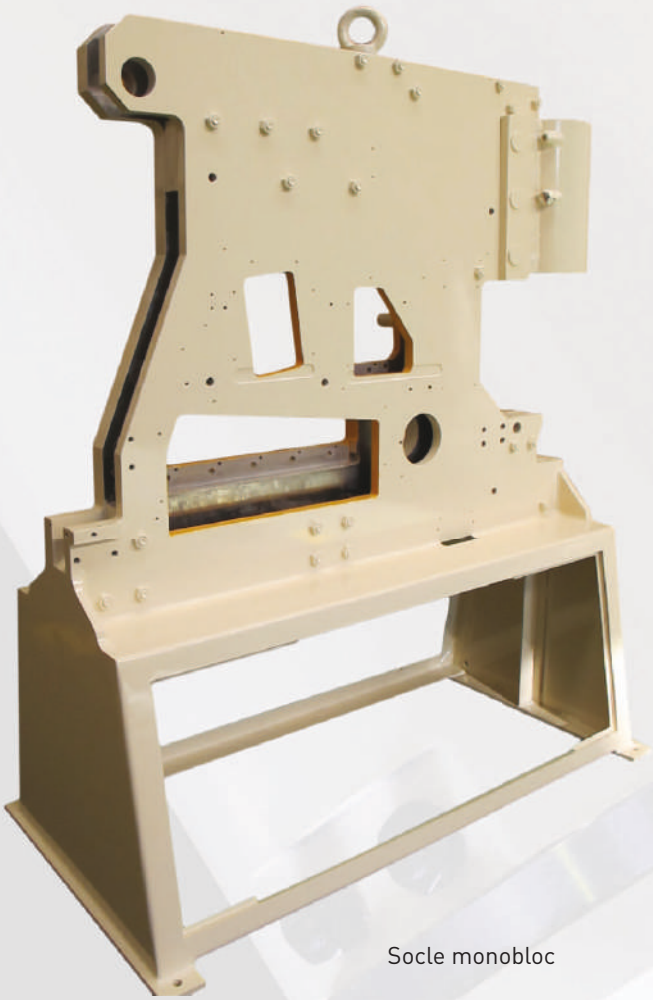

Socle monobloc

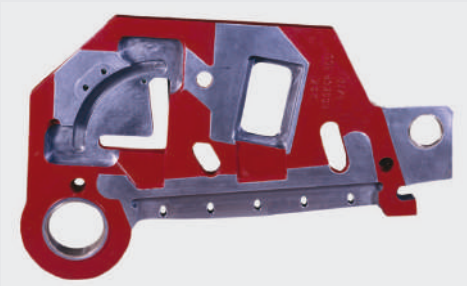

Porte-lames conçu pour une efficacité performante dans la coupe

Ensemble équipement hydraulique

Tableau électrique avec éléments de protection et de commande incorporés

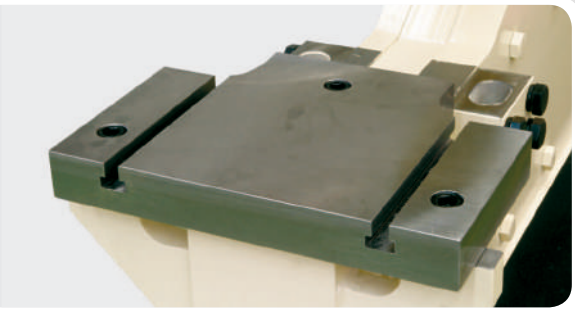

Table en option avec rainures en T et grand espace pour le montage de matrices spéciales, de préférence autoguidées

POSTES DE TRAVAIL

Poinçonnage

Pourvu d'un vérin indépendant qui permet de former un poste de travail universel avec un grand espace pour le montage d'outils spéciaux.

1. Appui du vérin.
2. Vérin à double effet sectionné.
3. Butées réglage course.
4. Grande course réglable pour les opérations de pliage, d'emboutissage, de formage, etc.
5. Grand guidage anti-rotation réglable.
6. Guidage spécial absorbant les efforts décentrés (protection des joints hydrauliques, alignement des outils).
7. Changement rapide des poinçons.
8. Extracteur réglable en hauteur.
9. Table avec règles millimétrées incluse dans le Kit de production.
10. Butée de positionnement jusqu'à 500 mm.
11. Porte-matrice bigorne pour poinçonnage de tôles et de profilé.
12. Réglage longitudinal avec système d'attaque frontale.
13. Réglage transversal avec système d'attaque latérale.
14. Boulon de fixation porte matrice.

POSTES DE TRAVAIL

Grugeoir

Cette partie de la machine a été conçue pour recevoir en option les équipements les plus divers disponibles en stock pour nos clients:

- Grugeoir triangulaire à 90º.
- Équipement de poinçonnage.
- Grugeoir pour gueule de loup sur tubes.
- Arrondissage des extrémités du fer plat.
- Rayonnage des coins.
- Ouvertures de pattes de scellement, etc.

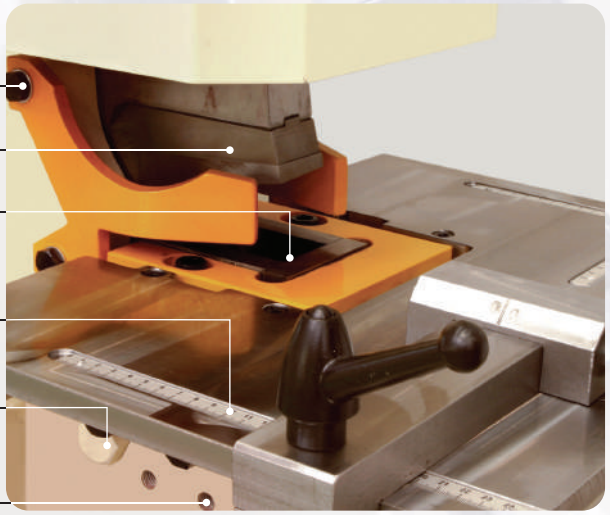

Coupe du fer plat

L'énorme stabilité du porte-lame monobloc, contrôlé aux deux extrémités, permet de Monter une longue lame supérieure, dont la géométrie a été conçue pour obtenir une excellente qualité du coupe. Le système radial, grâce à son effet multiplicateur de forcé, offre de grandes capacités de cisaillage d'excellente qualité.

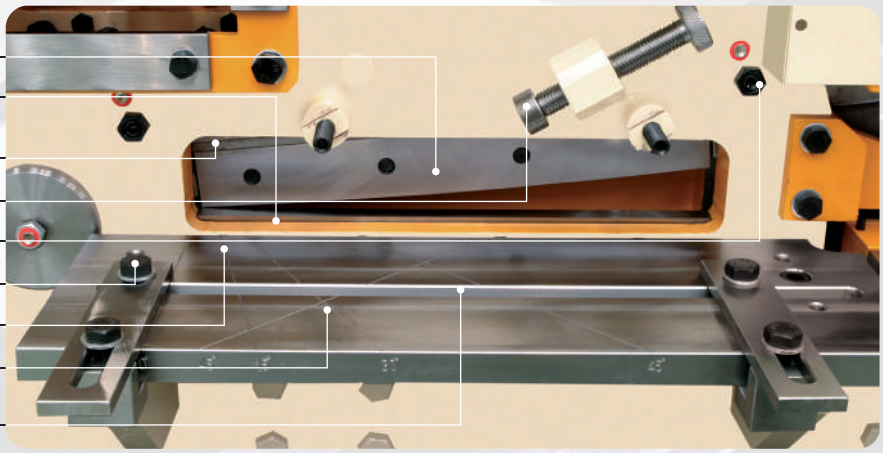

Coupe cornière L

GEKA, sachant fort bien l'importance que représente un travail de qualité, a conçu en se basant sur le portelame radial, un système breveté de lame supérieure flottante qui suit un mouvement rectiligne sur l'ensemble de sa course en coupant des angulaires sans déformation ni perte de matériau (coupe simple) ce qui résout le problème de la déformation produite par le système radial conventionnel.

Protection de sécurité

Guidage lame supérieure cisaille

Guide lames inférieur

Lame supérieure coupe sans déformation

Réglage du jeu entre lames

Support correcteur d'équerrage de coupe

Coupe de barres ∅ et ⧄

Dans la version standard, les machines HYDRACROP de GEKA sont équipées de lames pour la coupe de barres ∅ et ⧄. En outre, ce poste a été conçu en tenant compte de la coupe de profilés spéciaux comme ⊔, ⌶, T et par conséquent un grand stock de lames est disponible.

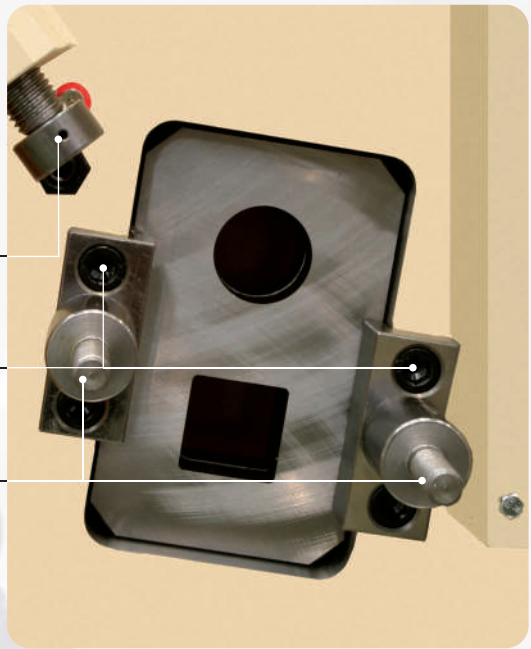

Broche de réglage en hauteur de guide

Brides de fixation de la lame

Boulons fixation guidage

Caractéristiques

5 MODELES HYDRACROP: 55/110, 80/150, 110/180, 165/300 , 220/300

Le premier chiffre indique la puissance en tonnes au poste de poinçonnage. Le second chiffre indique la puissance en tonnes au poste de cisaillage.

Les Hydracrop sont déclinées en 5 modèles de différentes capacités. Il existe 4 versions pour chaque modèle : A, S, AD et SD. Les modèles 165 et 220 sont uniquement en 2 versions : S et SD

VERSION A

- Machines actionnées par deux vérins.
- 5 postes de travail équipés d'outillages pour la coupe de L, barres ∅ et ⧄, grugeoir rectangulaire et poinçonnage.
- Changement rapide du poinçon.
- Table de coupe du fer plat avec guidages orientables.
- 2 postes de travail simultanés.
- Préparé pour "Kit de production" formé par:
  - Une grande table de poinçonnage avec butées millimétrées.
  - Une grande table de grugeage avec butées millimétrées.
  - Une butée électrique de un mètre de long avec réglage précis.
  - Lampe pour mieux voir les zones de coupe.
  - 10 jeux de poinçons et matrices ronds.

VERSION S

Equipement de la version A ainsi que les suivants en suppléments:
- Vitesse supérieure développée par un puissant groupe hydraulique.
- Équipement spécial d'approximation à pression réduite et à vitesse lente.

VERSION AD

- Mêmes caractéristiques que dans la version A avec un grand col de cygne adaptée pour le travail des tôles.

VERSION SD

- Mêmes caractéristiques que dans la version S avec un grand col de cygne adaptée pour le travail des tôles.

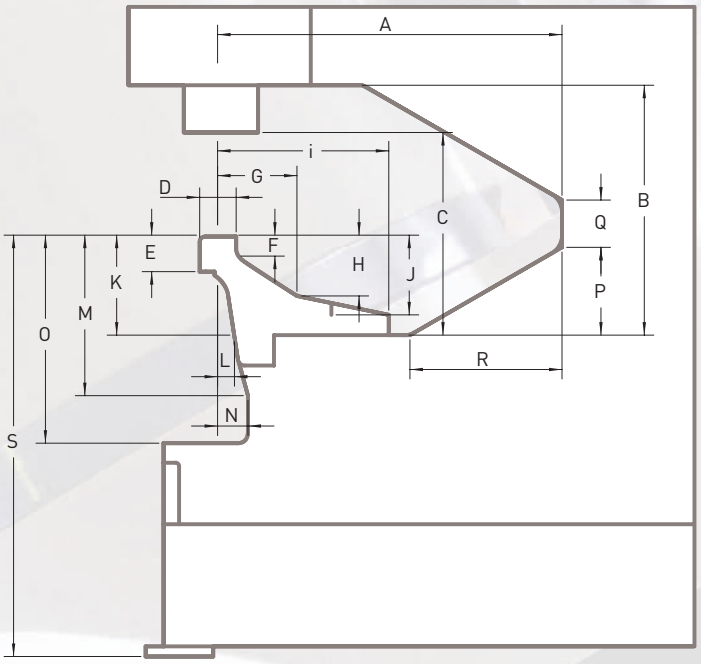

		A	B	C	D	E	F	G	H	I	J	K	L	M	N	O	P	Q	R	S
HYDRACROP55	S	254	350	280	65	57	33	120,5	81	233,5	81	137	25	208	35	233	72	268	125	1066
	SD	508	350	280	65	57	33	120,5	81	233,5	81	137	25	208	35	233	99	110	170	1066
HYDRACROP80	S	305	370	300	65	64	31	123	89	253,5	89	144	25	234	45	304	120	250	120	1094
	SD	510	370	300	65	64	31	123	89	253,5	89	144	25	234	45	304	130	70	225	1094
HYDRACROP110	S	305	395	325	79	81	40	140,5	96	267	96	161	25	256	45	311	120	275	120	1151
	SD	610	395	325	79	81	40	140,5	96	267	96	161	25	256	45	311	150	72	260	1151
HYDRACROP165	S	510	450	380	85	79	47	158	104	322	142	200	25	369	45	450	160	80	160	1110
	SD	610	450	380	85	79	47	158	104	322	142	200	25	369	45	450	150	100	260	1110
HYDRACROP220	S	385	470	400	85	79	47	158	104	322	142	200	25	372	45	450	35	350	35	1090
	SD	475	470	400	85	79	47	158	104	322	142	200	25	372	45	450	85	300	85	1090

Capacités en mm.

			55/110 A, S, AD, SD	80/150 A, S, AD, SD	110/180 A, S, AD, SD	165/300 S, SD	220/300 S, SD
CISAILLE A FERS PLATS							
Fer plat déformation minime		mm mm	300x15 200x20	450x15 300x20	600x15 400x20	750x20 400x30	750x20 400x30
Longuer des lames		mm	305	475	605	765	765
Barre carrée ∅		mm	25	-	-	-	-
Hauteur de travail		mm	880	850	960	870	870
Decoupe d'une aile de L à 45 º		mm	60	80	100	120	120
CISAILLE A PROFILES							
Puissance de coupe		kN	1100	1500	1800	3000	3000
L à 90 o coupe sans déformation		mm	120x120x10	130x130 x13	152x152x13	205x205x18	205 x205x18
L à 45 º (2 ailes)		mm	70x70x7	70x70x7	70x70x7	70x70 x 7	70x70x7
AVEC LAMES SPÉCIALES							
L à 90 o (coupe peu de déformation)		mm	130x130x13	152x152x13	160x160x16	205x205x25	205x205x25
CISAILLE POUR BARRES							
Barre ronde ∅		mm	40	45	50	60	60
Barre carrée ∅		mm	40	45	50	60	60
AVEC LAMES SPÉCIALS							
Profilés UPN		mm	120	140	160	180	180
Profilés IPN		mm	120	140	160	180	180
GRUGEOIR							
Découpe la tôle		mm	10	12	13	16	16
L de		mm	100	100	100	120	120
Profondeur		mm	90	90	90	110	110
Largeur		mm	42	52	52	58	58
POINÇONNAGE							
Puissance de poinçonnage		kN	550	800	1100	1650	2200
Capacité maximale		mm	∅40x10	∅40x14	∅40x20	∅40x30	
		mm	∅20x20	∅24x24	∅28x28	∅34x34	∅40x40
Gorge	A, S AD, SD	mm	250 500	300 500	300 610	510 610	385 475
Course		mm	60	70	80	100	100
Hauteur de travail		mm	1085	1095	1165	1110	1110
CARACTÉRISTIQUES GÉNÉRALES							
Coups par minute sur 20 mm. de course (poinçonnage)	A, AD S, SD		25 37	25 40	17 28	- 31	- 26
Moteur	A, AD S, SD	kW	3 5	5 9	5 9	- 15	- 15
Poids net	A S AD SD	kg	1320 1390 1680 1750	1900 2070 2230 2400	2500 2750 3050 3300	- 5200 - 6300	- 5900 - 7000
Poids brut	A S AD SD	kg	1518 1598 1932 2012	2185 2323 2622 2760	2875 3162 3508 3795	- 5980 - 7245	- 6875 - 8050
Dimensions del caisses	A y S AD y SD	m	1,67x1,16x2,09 2,10x1,16x2,09	2,13x1,20x2,05 2,31x1,2x2,05	2,13x1,20x2,20 2,69x1,4x2,20	2,83x1,60x2,20 2,95x1,60x2,20	2,88x1,60x2,40 3,04x1,60x2,40
Volume de l'emballage maritime	A y S AD y SD	m^3	4,04 5,09	4,72 6,68	5,62 8,28	10 10,38	11,06 11,67

• Capacités basées calculées sur des matériaux de 45 kg/mm² de résistance.
• Le farbicant se réserve le droit de modifier les caractéristiques su produit sans préavis.

HYDRACROP SERIES

Hydracrop 55/110

Coupe du fer plat	300 x 15 mm 200 x 20 mm
Coupe de L avec lame standard (sans déformation)	120 x 120 x 10 mm
Coupe de L avec lame optionnelle (petite déformation)	130 x 130 x 13 mm
Coupe de barres ∅ et ⧄	40 mm
Capacité de poinçonnage ∅	40 x 10 mm

HYDRACROP SERIES

Hydracrop 80/150

Coupe du fer plat	450 x 15 mm 300 x 20 mm
Coupe de L avec lame standard (sans déformation)	130 x 130 x 13 mm
Coupe de L avec lame optionnelle (petite déformation)	152 x 152 x 13 mm
Coupe de barres Ø et ⧄	45 mm
Capacité de poinçonnage Ø	40 x 14 mm

Hydracrop 110/180

Coupe du fer plat	600 x 15 mm 400 x 20 mm
Coupe de L avec lame standard (sans déformation)	152 x 152 x 13 mm
Coupe de L avec lame optionnelle (petite déformation)	160 x 160 x 16 mm
Coupe de barres Ø et ⧄	50 mm
Capacité de poinçonnage Ø	40 x 20 mm

HYDRACROP SERIES

Hydracrop 165/300

Coupe du fer plat	750 x 20 mm 400 x 30 mm
Coupe de L avec lame standard (sans déformation)	205 x 205 x 18 mm
Coupe de L avec lame optionnelle (petite déformation)	205 x 205 x 25 mm
Coupe de barres Ø et ⧄	60 mm
Capacité de poinçonnage Ø	40 x 30 mm

Hydracrop 220/300

Coupe du fer plat	750 x 20 mm 400 x 30 mm
Coupe de L avec lame standard (sans déformation)	205 x 205 x 18 mm
Coupe de L avec lame optionnelle (petite déformation)	205 x 205 x 25 mm
Coupe de barres Ø et ⧄	60 mm
Capacité de poinçonnage Ø	40 x 40 mm

Pack de production

Productivité plues élevée

Pour obtenir le maximum de prestations, GEKA met à la disposition de ses clients, le Kit de production, à un prix symbolique, comprenant:

Une table grugeoir avec butées millimétrées

Une butée électrique d'un mètre

Un jeu de dix poinçons et matrices ronds standards

Une lampe avec support magnétique

Une table de poinçonnage avec butées millimétrées